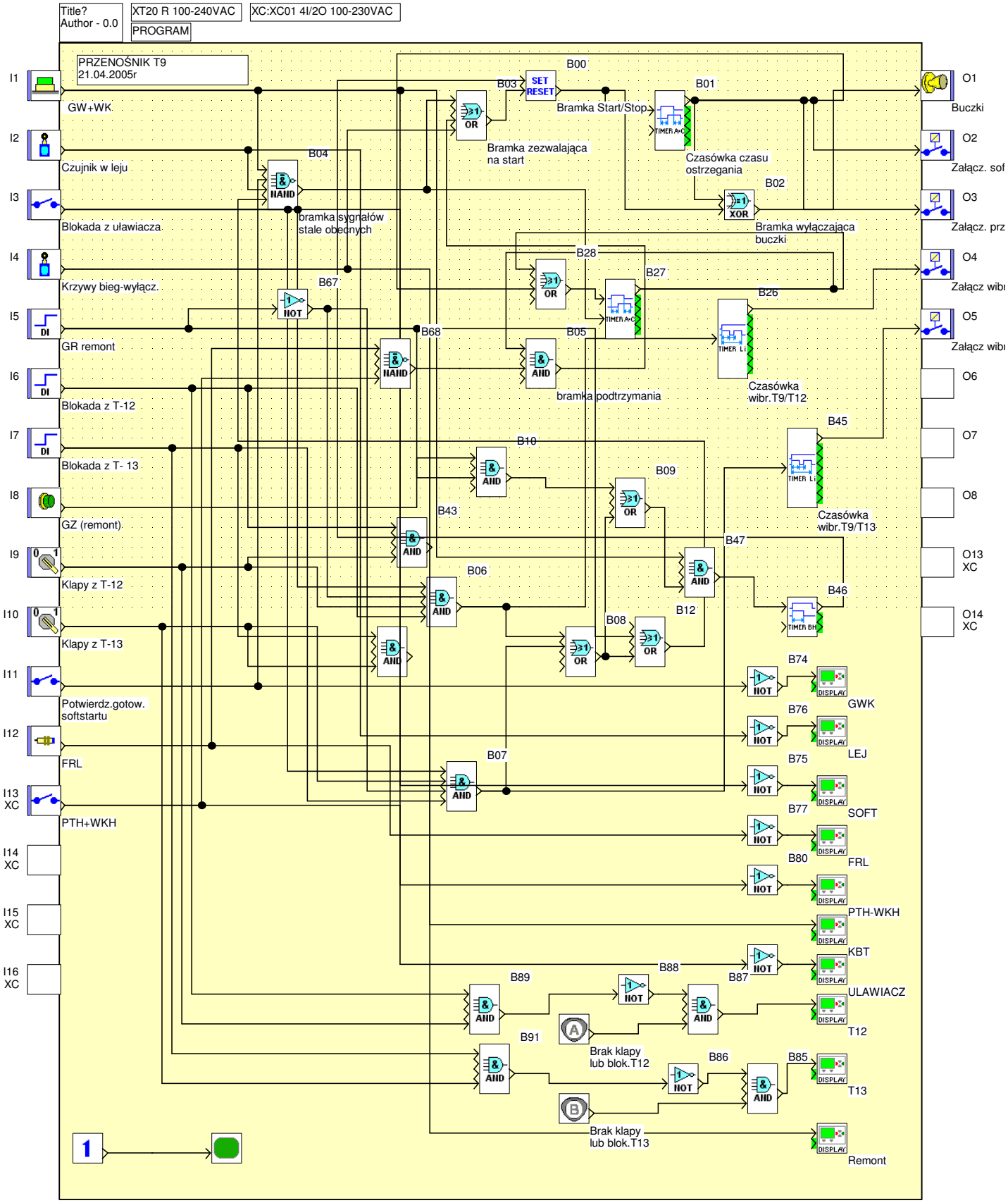
Title?
Author - 0.0
XT20 R 100-240VAC
XC:XC01 4I/2O 100-230VAC
PROGRAM
PRZENOŚNIK T9
21.04.2005r
I1
GW+WK
I2
Czujnik w leju
I3
Blokada z uławiacza
I4
Krzywy bieg-wyłącz.
I5
GR remont
I6
Blokada z T-12
I7
Blokada z T- 13
I8
GZ (remont)
I9
Klapy z T-12
I10
Klapy z T-13
I11
Potwierdz.gotow.
softstartu
I12
FRL
I13
XC
PTH+WKH
I14
XC
I15
XC
I16
XC
B00
B01
B02
B03
B04
B05
B06
B07
B08
B09
B10
B12
B26
B27
B28
B43
B45
B46
B47
B67
B68
B74
B75
B76
B77
B80
B85
B86
B87
B88
B89
B91
SET
RESET
Bramka Start/Stop
Bramka zezwalająca
na start
Czasówka czasu
ostrzegania
Bramka wyłączająca
buczki
bramka sygnałów
stale obecnych
bramka podtrzymania
Czasówka
wibr.T9/T12
Czasówka
wibr.T9/T13
Brak klapy
lub blok.T12
Brak klapy
lub blok.T13
O1
Buczki
O2
Załącz. sof
O3
Załącz. prz
O4
Załącz wibr
O5
Załącz wibr
O6
O7
O8
O13
XC
O14
XC
GWK
LEJ
SOFT
FRL
PTH-WKH
KBT
ULAWIACZ
T12
T13
Remont

bramy