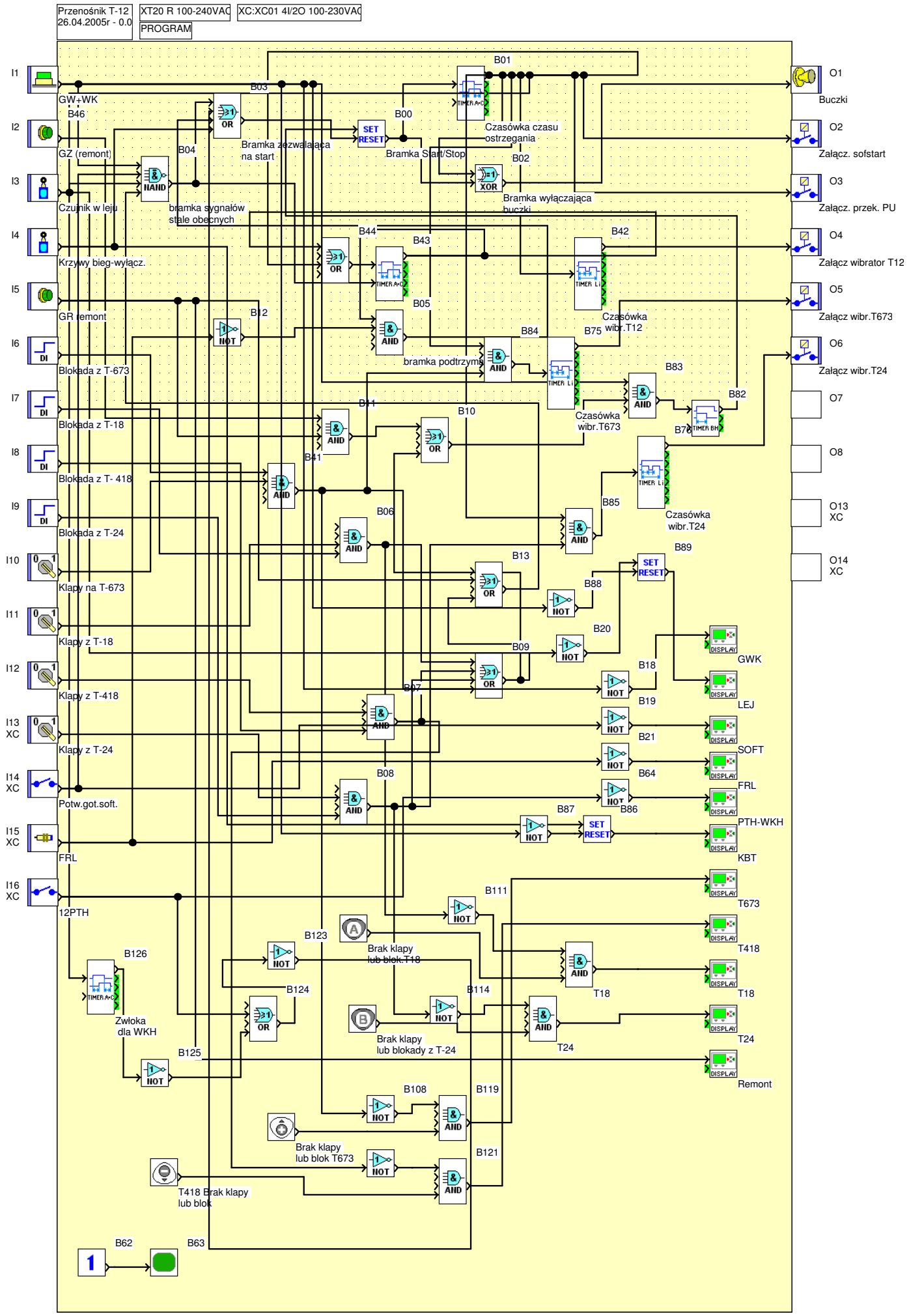
Przenośnik T-12
26.04.2005r - 0.0
XT20 R 100-240VAC
XC:XC01 4I/2O 100-230VAC
PROGRAM
I1
GW+WK
B46
I2
GZ (remont)
I3
Czujnik w leju
I4
Krzywy bieg-wyłącz.
I5
GR remont
I6
Blokada z T-673
I7
Blokada z T-18
I8
Blokada z T- 418
I9
Blokada z T-24
I10
Klapy na T-673
I11
Klapy z T-18
I12
Klapy z T-418
I13 XC
Klapy z T-24
I14 XC
Potw.got.soft.
I15 XC
FRL
I16 XC
12PTH
B03
B04
Bramka zezwalająca na start
B00
Bramka Start/Stop
B01
Czasówka czasu ostrzegania
B02
Bramka wyłączająca buczki
bramka sygnałów stale obecnych
B44
B43
B42
B05
B12
B84
B75
Czasówka wibr.T12
bramka podtrzyma
B83
B82
B78
Czasówka wibr.T673
B11
B10
B41
B85
Czasówka wibr.T24
B06
B13
B89
B88
B20
B09
B18
B19
B07
B21
B64
B08
B86
B87
B111
B123
Brak klapy lub blok.T18
B126
B124
B114
Zwłoka dla WKH
Brak klapy lub blokady z T-24
B125
B108
B119
Brak klapy lub blok T673
B121
T418 Brak klapy lub blok
B62
B63
O1
Buczki
O2
Załącz. sofstart
O3
Załącz. przek. PU
O4
Załącz wibrator T12
O5
Załącz wibr.T673
O6
Załącz wibr.T24
O7
O8
O13 XC
O14 XC
GWK
LEJ
SOFT
FRL
PTH-WKH
KBT
T673
T418
T18
T24
Remont

bramy